Konzeption der Kühltische
Design of Refrigerated Counters

Elektronische Regelung mit Topleistung als Standard
Electronic Control with Top Performance as a Standard

FRIGOS Elektronik-Regler

Der FRIGOS Elektronik-Regler ist mit Ein- und Ausschalter, beleuchtetem 3 Zoll LCD-Display, HACCP-Protokoll-System sowie mit optischem- und akustischem Alarmsystem für Über- und Untertemperatur, Fühlerfehler, Tür offen etc. ausgestattet. Optional mit potentialfreiem Kontakt und RS 485, ASCII / RTU Schnittstelle.

Über ständigen Abgleich der Tür-Öffnungsfrequenzen sowie der Temperaturveränderungen im Innenraum, gibt der elektronische Regler bedarfsgerechte Abtauzyklen und energieoptimierte Kompressor-Laufzeiten vor.

In Phasen, in denen das Kühlmöbel wenig oder nie geöffnet wird, z.B. bei Nacht, an Ruhetagen oder im Urlaub, schaltet sich automatisch der ECO Modus ein. Im ECO-Modus kann bis zu 30% Energie gespart werden.

Die flach angebrachte Bedieneinheit entspricht frontseitig IP 54 und ist gegen das Eindringen von Staub und Spritzwasser geschützt.

FRIGOS Electronic Control

The FRIGOS electronic control is equipped with an on/off switch, illuminated 3-digit LCD display, HACCP protocol system as well as visible and audible alarm system for high/low temperature warning, sensor fault, open door, etc. Optional potential free contact switch and RS 485, ASCII / RTU interface.

The electronic control responds to frequency of door openings as well as temperature fluctuations in the cooling compartment by adjusting the defrost cycles and compressor run times accordingly.

During long periods in which the refrigeration appliance is only seldom opened e.g. at night, on days off, or during holidays, the ECO Mode is activated. In the ECO Mode, energy consumption can be reduced up to 30%.

The flat-surface user interface meets the IP54 standard for resistance to permeation by dust and splashed water.

Alarmsystem
Alarm System

- das Alarmsystem wacht über die stetige korrekte Lagerung der Vorräte
- sollte die Temperatur vom Sollwert abweichen, ertönt die Warnhupe und es erscheint ein optisches Signal an der Digital-Anzeige

- the alarm system constantly monitors the correct storage of the chilled goods
- if the temperature drops below the set value, an acoustic alarm is triggered and an optical signal appears in the digital display

Konzeption der Kühltische
Design of Refrigerated Counters

Cool Compact Kühlmöbel sind grundsätzlich innen und außen komplett aus CNS (1.4301 / AISI 304) gefertigt
Cool Compact refrigeration appliances are basically made entirely of stainless steel (AISI 304) inside and outside

- auch Roste, Auflageschienen, Scharniere
  > keine Korrosion bei richtiger Pflege
- alle Sichtseiten sind matt geschliffen (Korn 400)
  > pflegeleicht und wertbeständig

- including racks, slides,hinges
  > no corrosion when properly cared for
- all visible sides have a dull finish (400 grain)
  > easy to clean, long-lasting value

Eingeschäumtes Verdampfersystem in der CNS Rückwand*
Evaporator in stainless steel rear wall* completely encased in insulating foam

- der gesamte Kühl-Innenraum ist verdampferfrei
  > kein Schmutz und keine Bakterien in den Verdampferlamellen
- keine Korrosion oder "Lochfraß" durch aggressive Lebensmittel möglich
  > unbegrenzte Lebensdauer, Senkung der Betriebskosten
- gleichmäßige Temperaturverteilung im gesamten Kühlraum
  > die gelagerten Lebensmittel bleiben länger frisch
- nur glatte Flächen
  > superleichte Pflege, bestmögliche Hygiene
- Lagerklima mit hoher Luftfeuchtigkeit
  > längere Frische, kein Austrocknen

- evaporator-free cooling compartment
  > no soiling and no bacteria in the evaporator fins
- no corrosion or pitting due to aggressive goods
  > unlimited unit lifetime, lower operating costs
- uniform temperature distribution throughout the storage compartment
  > chilled goods stay fresh longer
- only smooth surfaces
  > extremely easy cleaning, excellent hygiene
- storage compartment with high air humidity environment
  > chilled goods stay longer fresh, no drying-out

Automatische Abtauung durch Heißgas (bei Eigenkühlung)
Automatic defrosting unit with hot gas (built-in cooling system)

- blitzschnelle Abtauung der Verdampferfläche
  > kein Temperaturanstieg im Kühlraum
  > energiesparend, da Abwärme des Kältekreislaufs genutzt wird

- quick defrosting of the evaporator surface
  > no temperature elevation in the storage compartment
  > conserves energy because the unit's waste heat is used

Tauwasser-Rinne oberhalb des Bodens in der Rückwand integriert
Defrost water channel integrated in rear wall above compartment base

> der Boden des Kühltisches bleibt immer trocken und sauber
> kein Verstopfen, kein Überschwemmen der Tauwasserabführung
> funktions- und betriebssicher

> the compartment base always stays dry and clean
> no clogging or overflowing of the defrost water receptacle
> reliable operational and functional security

Tauwasserverdunstung durch Heißgas (bei Eigenkühlung)
Evaporation of the defrost water using hot gas (built-in cooling system)

> automatisch und wartungsfrei
> energiesparend, da Abwärme des Kältekreislaufs genutzt wird

> automatic and maintenance-free
> conserves energy because the unit's waste heat is used

Kühlraum in Hygieneausführung
Special hygienic design of storage compartment

fugenfreier Boden mit frontseitiger Rückhaltestufe*
seamless base with retention partition at front to prevent overflow

> kinderleichte Reinigung
> Auslaufschutz

> extremely easy cleaning
> no overflowing

* nicht bei MAGNOS / * not with MAGNOS

Der Kühlkorpus ist in einem Stück hochdruckgeschäumt
Insulation consisting of a single piece of high-pressure foam

> energiesparend
> umweltfreundlich
> Polyurethanschaum, 50 mm stark, FCKW-frei
> keine Kondenswasserbildung möglich

> conserves energy
> environmentally friendly
> polyurethane foam, 50 mm thick, FCHC-free
> no condensation possible

Schubladen aus CNS (1.4301 / AISI 304) mit Teleskop-Vollauszügen aus Edelstahl (1.4509)
Drawers made of stainless steel (AISI 304) with telescopic drawer retractors made of stainless steel (1.4509)

- anstatt einer Flügeltüre sind die 4 unterschiedlich hohen Schubladentypen völlig frei konfigurierbar
- der Schubladenkorpus mit Hygieneradien ist zur Aufnahme von GN-Behältern geeignet und zur Stegeinteilung vorgerichtet
- die Leichtgängigkeit und der Selbsteinlauf gewährleisten optimale Lauf- und Schließeigenschaften
- sehr stabile Schubladenführung: statisch bis 85 kg belastbar, dynamisch bis 60 kg belastbar
- Schubladen sind auch für Tiefkühltische verfügbar

- instead of one hinged door, the drawers (in 4 different heights) can be configured individually for your needs
- drawer housing with hygienie corners suitable for insertion of GN containers and height-adjustable bars
- easy-sliding and self-insertion features guarantee optimal sliding and closing
- very stable drawer guides capable of handling static loads of up to 85 kg and dynamic loads of up to 60 kg
- drawers available for freezing counters, too

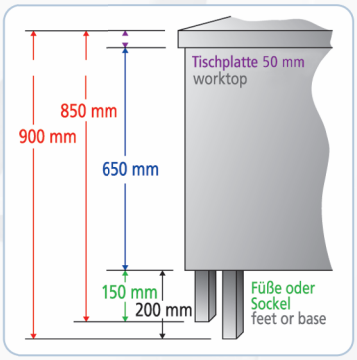

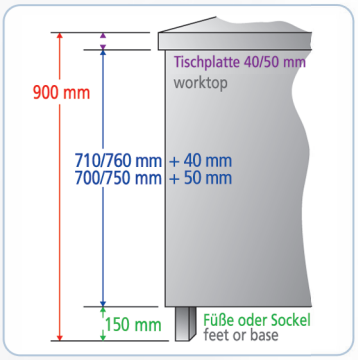

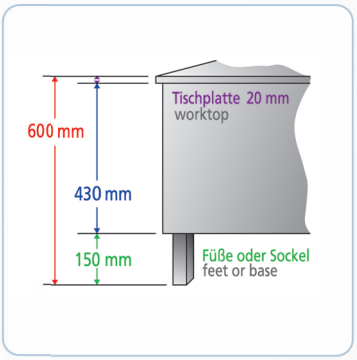

6 Korpushöhen verfügbar / 6 housing heights available

- Aufkantung bei Tischplatte
> hinten aufgekantet = 50 mm
- Korpushöhe 430 mm
> mit Füßen oder Sockel (150 mm)
+ 20 mm Tischplatte = Gesamthöhe 600 mm
- Korpushöhe 650 mm
> mit Füßen oder Sockel (150 mm, bzw. 200 mm)
+ 50 mm Tischplatte = Gesamthöhe 850 mm, bzw. 900 mm
- Korpushöhe 700 mm
> mit Füßen oder Sockel (150 mm)
+ 50 mm Tischplatte = Gesamthöhe 900 mm
- Korpushöhe 710 mm
> mit Füßen oder Sockel (150 mm)
+ 40 mm Tischplatte = Gesamthöhe 900 mm
- Korpushöhe 750 mm
> mit Füßen oder Sockel (100 mm)
+ 50 mm Tischplatte = Gesamthöhe 900 mm
- Korpushöhe 760 mm
> mit Füßen oder Sockel (100 mm)
+ 40 mm Tischplatte = Gesamthöhe 900 mm

- worktop
> turned up at rear = 50 mm
- 430 mm housing
> with feet or base (150 mm)
+ 20 mm worktop = total height of 600 mm
- 650 mm housing
> with feet or base (150 mm or 200 mm)
+ 50 mm worktop = total height of 850 mm or 900 mm
- 700 mm housing
> with feet or base (150 mm)
+ 50 mm worktop = total height of 900 mm
- 710 mm housing
> with feet or base (150 mm)
+ 40 mm worktop = total height of 900 mm
- 750 mm housing
> with feet or base (100 mm)
+ 50 mm worktop = total height of 900 mm
- 760 mm housing
> with feet or base (100 mm)
+ 40 mm worktop = total height of 900 mm

Konzeption der Kühltische
Design of Refrigerated Counters

Drei Möglichkeiten der Kühltisch-Aufstellung
Three installation options

- höhenverstellbare Füße (100 mm, 150 mm, bzw. 200 mm hoch)
- fahrbar mit Rollen
- oder ohne Aufwand für Sockelaufstellung geeignet

- height-adjustable feet (100 mm, 150 mm, or 200 mm high)
- mobile on castors
- suitable for easy base mounting

Maschinenfach (bei Eigenkühlung)
Technical compartment (with built-in cooling)

- rechts oder links angeordnet
- Blende ohne Werkzeug abnehmbar
- das gesamte Kälteaggregat lässt sich nach vorne ausziehen
- servicefreundlich
- Kältemaschine bis +40°C Umgebungstemperatur
- steckerfertig
- Tauwasserverdunstung durch Heißgas

- located to the right or left
- cover removable without tools
- entire refrigerating unit can be slid out to the front
- easy servicing
- refrigerating unit for ambient temperatures of up to +40°C
- ready to plug in
- evaporation of defrost water using hot gas

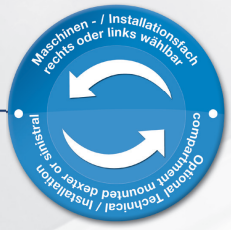

Installationsfach (bei Zentralkühlung)
Installation compartment (with remote cooling)

- rechts angeordnet oder links
- 200 mm breit
- bauseitiger Anschluss der Elektro-, Kälte- und Tauwasserleitung
- Kälteleitungen sind nach vorne geführt und sind einfach anzuschließen

- located to the right or left
- 200 mm wide
- customer connection of electrical, refrigerating, and defrost water lines
- refrigerating lines lead to front and are easy to connect